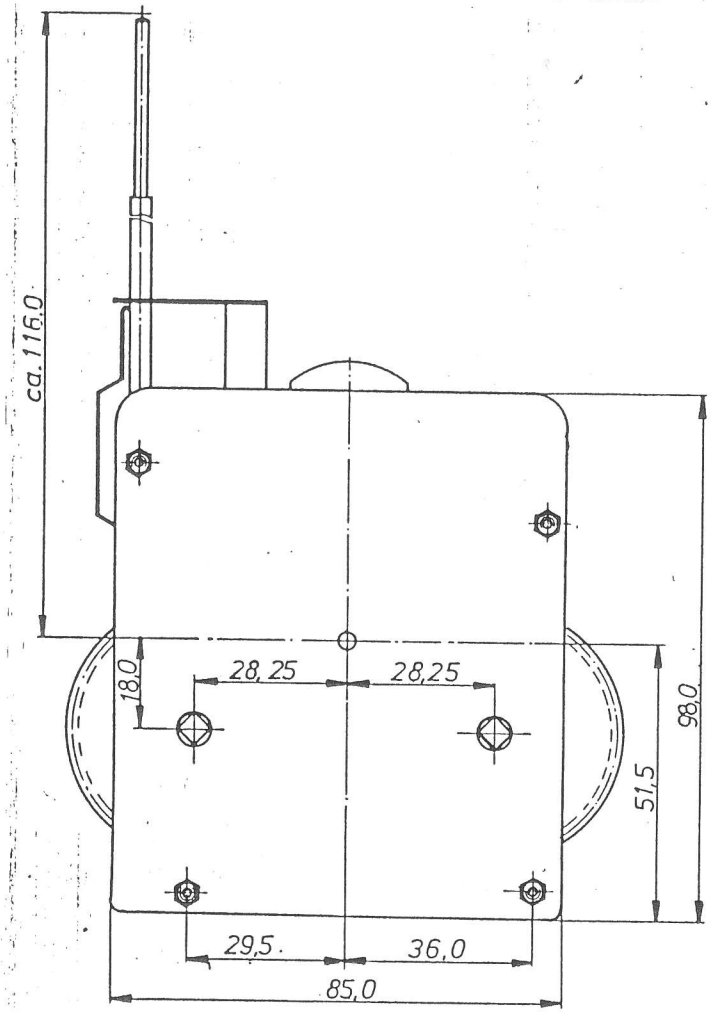

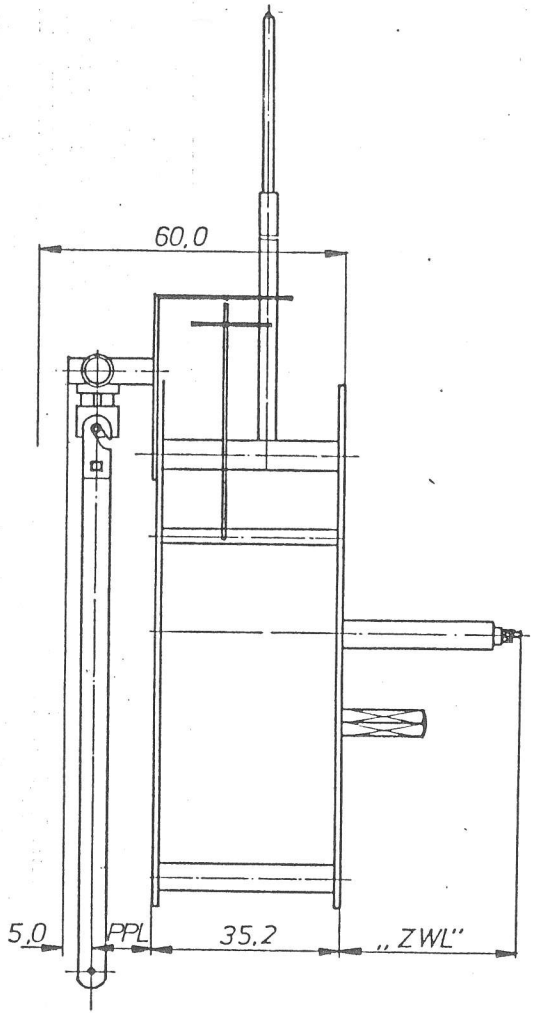

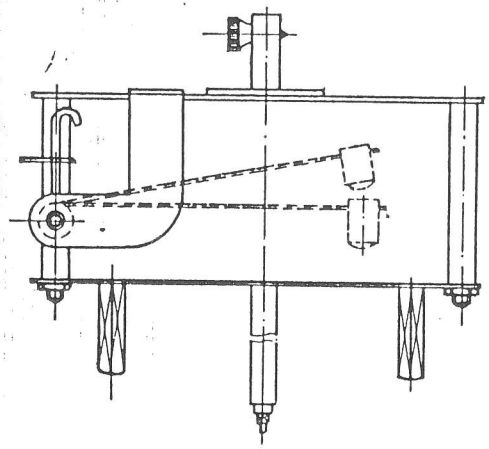

auch als Werk 140-080

				Fremaßtoleranzen:			Franz Hermle & Sohn Uhrenfabrik 7209 Gosheim
				1983	Tag	Name	Werk 141-080 (Venezianer)
				Bearb.	11. 4.	Sauwauu	Maßstab
				Gepr.			
				Norm.			
Aus-gabe	Änderung	Tag	Name				Zeichn. Nr.